koncepte

Virtuves mēbeles

Katalogs 2019

ar BLUM furnitūru

Korpusa izmēri (A x P x D)	Artikuls	Apraksts
720x400x510	TA140	Atvilktņu skaits: 5 gab.
720x600x510	TA160	Atvilktņu fasādes augst. (1-5): 140mm
720x800x510	TA180	Dinamiskā slodze: 30kg
720x900x510	TA190	

Korpusa izmēri (A x P x D)	Artikuls	Apraksts
720x300x510	TA230	Atvilktņu skaits: 4 gab.
720x350x510	TA235	Atvilktņu fasādes augst. (1-3): 140mm
720x400x510	TA240	Atvilktņu fasādes augst. (4): 284mm
720x450x510	TA245	Dinamiskā slodze: 30kg
720x500x510	TA250	
720x550x510	TA255	
720x600x510	TA260	
720x650x510	TA265	
720x700x510	TA270	
720x750x510	TA275	
720x800x510	TA280	

Korpusa izmēri (A x P x D)	Artikuls	Apraksts
720x400x510	TA340	Atvilktņu skaits: 3 gab.
720x600x510	TA360	Atvilktņu fasādes augst. (1-2): 140mm
720x800x510	TA380	Atvilktņu fasādes augst. (3): 427mm
720x900x510	TA390	Dinamiskā slodze: 30kg

Korpusa izmēri (A x P x D)	Artikuls	Apraksts
720x300x510	TA43051	Atvilktņu skaits: 3 gab.
720x350x510	TA43551	Atvilktņu fasādes augst. (1): 140mm
720x400x510	TA44051	Atvilktņu fasādes augst. (2-3): 284mm
720x450x510	TA44551	Dinamiskā slodze: 30kg
720x500x510	TA45051	
720x550x510	TA45551	
720x600x510	TA46051	
720x650x510	TA46551	
720x700x510	TA47051	
720x750x510	TA47551	
720x800x510	TA48051	

Korpusa izmēri (A x P x D)	Artikuls	Apraksts
720x300x360	TA43036	Atvilktņu skaits: 3 gab.
720x350x360	TA43536	Atvilktņu fasādes augst. (1): 140mm
720x400x360	TA44036	Atvilktņu fasādes augst. (2-3): 284mm
720x450x360	TA44536	Dinamiskā slodze: 30kg
720x500x360	TA45036	
720x550x360	TA45536	
720x600x360	TA46036	
720x650x360	TA46536	
720x700x360	TA47036	
720x750x360	TA47536	
720x800x360	TA48036	

Korpusa izmēri (A x P x D)	Artikuls	Apraksts
720x950x510	TA49551	Atvilktņu skaits: 3 gab.
720x1000x510	TA410051	Atvilktņu fasādes augst. (1): 140mm
720x1050x510	TA410551	Atvilktņu fasādes augst. (2-3): 284mm
720x1100x510	TA411051	Dinamiskā slodze: 30kg
720x1150x510	TA411551	
720x1200x510	TA412051	
720x1250x510	TA412551	
720x1300x510	TA413051	
720x1350x510	TA413551	
720x1400x510	TA414051	

Korpusa izmēri (A x P x D)	Artikuls	Apraksts
720x400x510	TA74051	Atvilktņu skaits: 2 gab. (simetriskas)
720x450x510	TA74551	Atvilktņu fasādes augst. (1-2): 355mm
720x500x510	TA75051	Dinamiskā slodze: 30kg
720x550x510	TA75551	
720x600x510	TA76051	
720x650x510	TA76551	
720x700x510	TA77051	
720x750x510	TA77551	
720x800x510	TA78051	
720x850x510	TA78551	
720x900x510	TA79051	

Korpusa izmēri (A x P x D)	Artikuls	Apraksts
720x400x510	TA940	Atvilktņu skaits: 2 gab.
720x500x510	TA950	Atvilktņu fasādes augst. (1): 284mm
720x600x510	TA960	Atvilktņu fasādes augst. (2): 427mm
720x700x510	TA970	Dinamiskā slodze: 30kg
720x800x510	TA980	

Korpusa izmēri (A x P x D)	Artikuls	Apraksts
720x450x510	TA1245	Atvilktņu skaits: 2 gab.
720x600x510	TA1260	Atvilktņu fasādes augst. (1-2): 355mm
		Dinamiskā slodze: 30kg
		Skapis kompektēts ar izvelkamu trauku žāvētavu

Korpusa izmēri (A x P x D)	Artikuls	Apraksts
720x400x510	TA214051	Atvilktņu skaits: 2 gab.+1 gab. iekšējā.
720x450x510	TA214551	Atvilktņu fasādes augst. (1-2): 355mm
720x500x510	TA215051	Dinamiskā slodze: 30kg
720x550x510	TA215551	
720x600x510	TA216051	
720x650x510	TA216551	
720x700x510	TA217051	
720x750x510	TA217551	
720x800x510	TA218051	
720x850x510	TA218551	
720x900x510	TA219051	

Korpusa izmēri (A x P x D)	Artikuls	Apraksts
720x400x510	TA334051	Atvilktņu skaits: 1 gab.+2 gab. iekšējās.
720x450x510	TA334551	Atvilktņu fasādes augst. (1): 714mm
720x500x510	TA335051	Dinamiskā slodze: 30kg
720x550x510	TA335551	
720x600x510	TA336051	
720x650x510	TA336551	
720x700x510	TA337051	
720x750x510	TA337551	
720x800x510	TA338051	
720x850x510	TA338551	
720x900x510	TA339051	

Korpusa izmēri (A x P x D)	Artikuls	Apraksts
720x600x510	TA1160	Atvilktņu skaits: 2 gab.
720x650x510	TA1165	Atvilktņu fasādes augst. (1): 140mm
720x700x510	TA1170	Dinamiskā slodze: 30kg
720x750x510	TA1175	Durvis: 2 gab.
720x800x510	TA1180	Plaukti: 1 gab.
720x850x510	TA1185	
720x900x510	TA1190	

Korpusa izmēri (A x P x D)	Artikuls	Apraksts
720x400x510	TA540	Atvilktņu skaits: 1 gab.
720x450x510	TA545	Atvilktņu fasādes augst. (1): 140mm
720x500x510	TA550	Dinamiskā slodze: 30kg
720x550x510	TA555	Durvis: 1 gab. (labās vai kreisās)
720x600x510	TA560	Plaukti: 1 gab.

Korpusa izmēri (A x P x D)	Artikuls	Apraksts
720x600x510	TA1060	Atvilktņu skaits: 1 gab.
720x650x510	TA1065	Atvilktņu fasādes augst. (1): 140mm
720x700x510	TA1070	Dinamiskā slodze: 30kg
720x750x510	TA1075	Durvis: 2 gab.
720x800x510	TA1080	Plaukti: 1 gab.
720x850x510	TA1085	
720x900x510	TA1090	

	Korpusa izmēri (A x P x D)	Artikuls	Apraksts
	720x450x510 720x500x510 720x550x510 720x600x510	TU345 TU350 TU355 TU360	Durvis: 1 gab. (labās vai kreisās)
	Korpusa izmēri (A x P x D)	**Artikuls**	**Apraksts**
	720x600x510 720x650x510 720x700x510 720x750x510 720x800x510 720x850x510 720x900x510	TU460 TU465 TU470 TU475 TU480 TU485 TU490	Durvis: 2 gab.
	Korpusa izmēri (A x P x D)	**Artikuls**	**Apraksts**
	720x450x510 720x500x510 720x550x510 720x600x510	T51745 T51750 T51755 T51760	Durvis: 1 gab. (labās vai kreisās)
	Korpusa izmēri (A x P x D)	**Artikuls**	**Apraksts**
	720x600x510 720x650x510 720x700x510 720x750x510 720x800x510 720x850x510 720x900x510	T51960 T51965 T51970 T51975 T51980 T51985 T51990	Durvis: 2 gab.

Grīdas skapji izlietnēm

	Korpusa izmēri (A x P x D)	Artikuls	Apraksts
	720x550x510 720x600x510	TA855 TA860	Metāla atviktņu sistēma "Tandembox Antaro" ar kluso aizvēršanos Atvilktņu skaits: 1 gab. Atvilktņu fasādes augst. (1): 570mm Dinamiskā slodze: 30kg
	Korpusa izmēri (A x P x D)	**Artikuls**	**Apraksts**
	720x550x510 720x600x510	TA8F55 TA8F60	Metāla atvilktņu sistēma "Tandembox Antaro" ar kluso aizvēršanos Atvilktņu skaits: 1 gab. Atvilktņu fasādes augst. (1): 714mm Dinamiskā slodze: 30kg

	Korpusa izmēri (A x P x D)	Artikuls	Apraksts
	720x450x510 720x600x510	TA845AT TA860AT	Komplektā iekļauts atkritumu tvertņu bloks ar kluso aizvēršanos
	720x450x510 720x600x510	TA8F45AT TA8F60AT	Komplektā iekļauts atkritumu tvertņu bloks ar kluso aizvēršanos
	720x800x510 720x850x510 720x900x510	TA680 TA685 TA690	Metāla atvilktņu sistēma "Tandembox Antaro" ar kluso aizvēršanos Atvilktņu skaits: 2 gab. Atvilktņu fasādes augst. (1): 427mm Atvilktņu fasādes augst. (2): 284mm Dinamiskā slodze: 30kg

Grīdas skapji izlietnēm

Korpusa izmēri (A x P x D)	Artikuls	Apraksts
720x750x750	TS675	Durvis 45°: 1 gab. (labās vai kreisās)
720x800x800	TS680	Izmērus, kā pareizi aprēķināt virtuves stūra plānojumu, skatīt sadaļā "Tehniskā specifikācija"
720x850x850	TS685	

Korpusa izmēri (A x P x D)	Artikuls	Apraksts
720x900x510	TS990	Durvis: 1 gab. (labās vai kreisās)
720x950x510	TS995	Plaukti: 1 gab.
720x1000x510	TS9100	Izmērus, kā pareizi aprēķināt virtuves stūra plānojumu, skatīt sadaļā "Tehniskā specifikācija"

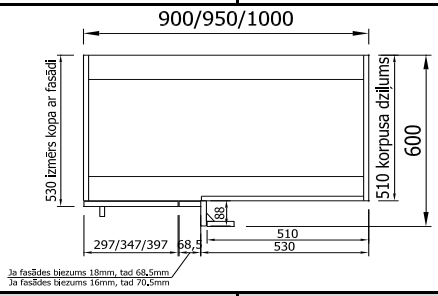

Korpusa izmēri (A x P x D)	Artikuls	Apraksts
720x900x510	TS1090	Durvis: 1 gab. (labās vai kreisās)
720x950x510	TS1095	Plaukti: 1 gab.
720x1000x510	TS10100	Izmērus, kā pareizi aprēķināt virtuves stūra plānojumu, skatīt sadaļā "Tehniskā specifikācija"

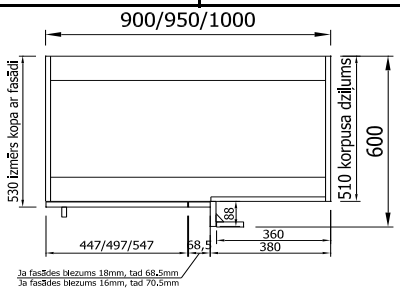

Korpusa izmēri (A x P x D)	Artikuls	Apraksts
720x750/510x750/510	TS1175	Durvis 90°: 2 gab. (labās vai kreisās)
720x800/510x800/510	TS1180	Izmērus, kā pareizi aprēķināt virtuves stūra plānojumu, skatīt sadaļā "Tehniskā specifikācija"
720x850/510x850/510	TS1185	

Korpusa izmēri (A x P x D)	Artikuls	Apraksts
720x250x510	TU12551	Durvis: 1 gab. (labās vai kreisās)
720x300x510	TU13051	Plaukti: 2 gab.
720x350x510	TU13551	
720x400x510	TU14051	
720x450x510	TU14551	
720x500x510	TU15051	
720x550x510	TU15551	
720x600x510	TU16051	

Korpusa izmēri (A x P x D)	Artikuls	Apraksts
720x250x360	TU12536	Durvis: 1 gab. (labās vai kreisās)
720x300x360	TU13036	Plaukti: 2 gab.
720x350x360	TU13536	
720x400x360	TU14036	
720x450x360	TU14536	
720x500x360	TU15036	
720x550x360	TU15536	
720x600x360	TU16036	

Korpusa izmēri (A x P x D)	Artikuls	Apraksts
720x600x510	TU26051	Durvis: 2 gab.
720x650x510	TU26551	Plaukti: 2 gab.
720x700x510	TU27051	
720x750x510	TU27551	
720x800x510	TU28051	
720x850x510	TU28551	
720x900x510	TU29051	

Korpusa izmēri (A x P x D)	Artikuls	Apraksts
720x600x360	TU26036	Durvis: 2 gab.
720x650x360	TU26536	Plaukti: 2 gab.
720x700x360	TU27036	
720x750x360	TU27536	
720x800x360	TU28036	
720x850x360	TU28536	
720x900x360	TU29036	

	Korpusa izmēri (A x P x D)	Artikuls	Apraksts
	720x300x510 720x400x510 720x500x510 720x600x510	TU530 TU540 TU550 TU560	Skapis paredzēts izvelkamiem groziem 300-600mm platumā
	Korpusa izmēri (A x P x D)	**Artikuls**	**Apraksts**
	720x300x510 720x400x510 720x500x510 720x600x510	TU5P30 TU5P40 TU5P50 TU5P60	Komplektā iekļauts grozu bloks 2-līmeņos Grozu bloks ar kluso aizvēršanos
	Korpusa izmēri (A x P x D)	**Artikuls**	**Apraksts**
	720x150x510 720x200x510	TU615 TU620	Skapis paredzēts izvelkamiem groziem 150-200mm platumā
	Korpusa izmēri (A x P x D)	**Artikuls**	**Apraksts**
	720x150x510 720x200x510	TU6P15 TU6P20	Komplektā iekļauts grozu bloks 2-līmeņos Grozu bloks ar kluso aizvēršanos

	Korpusa izmēri (A x P x D)	Artikuls	Apraksts
	720x150x530 720x200x530 720x250x530 720x300x530 720x350x530 720x400x530 720x450x530 720x500x530 720x550x530 720x600x530	TU111553 TU112053 TU112553 TU113053 TU113553 TU114053 TU114553 TU115053 TU115553 TU116053	Plaukti: 1 gab. Skapi iespējams izgatavot no LKSP, HPL, krāsota MDF
	Korpusa izmēri (A x P x D)	**Artikuls**	**Apraksts**
	720x150x380 720x200x380 720x250x380 720x300x380 720x350x380 720x400x380 720x450x380 720x500x380 720x550x380 720x600x380	TU111538 TU112038 TU112538 TU113038 TU113538 TU114038 TU114538 TU115038 TU115538 TU116038	Plaukti: 1 gab. Skapi iespējams izgatavot no LKSP, HPL, krāsota MDF
	Korpusa izmēri (A x P x D)	**Artikuls**	**Apraksts**
	720x150x530 720x200x530 720x250x530 720x300x530 720x350x530 720x400x530 720x450x530 720x500x530 720x550x530 720x600x530	TU121553 TU122053 TU122553 TU123053 TU123553 TU124053 TU124553 TU125053 TU125553 TU126053	Plaukti: 2 gab. Skapi iespējams izgatavot no LKSP, HPL, krāsota MDF
	Korpusa izmēri (A x P x D)	**Artikuls**	**Apraksts**
	720x150x380 720x200x380 720x250x380 720x300x380 720x350x380 720x400x380 720x450x380 720x500x380 720x550x380 720x600x380	TU121538 TU122038 TU122538 TU123038 TU123538 TU124038 TU124538 TU125038 TU125538 TU126038	Plaukti: 2 gab. Skapi iespējams izgatavot no LKSP, HPL, krāsota MDF

Grīdas stūra skapji

	Korpusa izmēri (A x P x D)	Artikuls	Apraksts
	720x750/510x600/360 720x750/510x750/510 720x800/510x650/360 720x800/510x800/510 720x850/510x700/360 720x850/510x850/510	TS17536 TS17551 TS18036 TS18051 TS18536 TS18551	Durvis 90°: 2 gab. (labās vai kreisās) Plaukti: 1 gab. Izmērus, kā pareizi aprēķināt virtuves stūra plānojumu, skatīt sadaļā "Tehniskā specifikācija"
	720x750x750 720x800x800 720x850x850	TS275 TS280 TS285	Durvis 90°: 2 gab. (labās vai kreisās) Skapis paredzēts karuselim 3/4-daļas. Izmērus, kā pareizi aprēķināt virtuves stūra plānojumu, skatīt sadaļā "Tehniskā specifikācija"
	720x750x750 720x800x800 720x850x850 720x750x750 720x800x800 720x850x850	TS2E75 TS2E80 TS2E85 TS2P75 TS2P80 TS2P85	Durvis 90°: 2 gab. (labās vai kreisās) Komplektā iekļauts karuselis 3/4 daļas. E- balts ar hromētu statīvu P- hromēts Izmērus, kā pareizi aprēķināt virtuves stūra plānojumu, skatīt sadaļā "Tehniskā specifikācija"
	720x800x360 720x800x510 720x850x360 720x850x510 720x900x360 720x900x510 720x950x360 720x950x510 720x1000x360 720x1000x510	TS38036 TS38051 TS38536 TS38551 TS39036 TS39051 TS39536 TS39551 TS310036 TS310051	Durvis: 1 gab. (labās vai kreisās) Plaukti: 1 gab. Izmērus, kā pareizi aprēķināt virtuves stūra plānojumu, skatīt sadaļā "Tehniskā specifikācija"
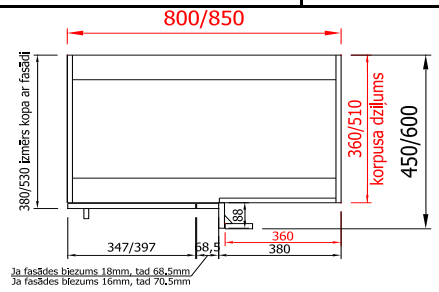		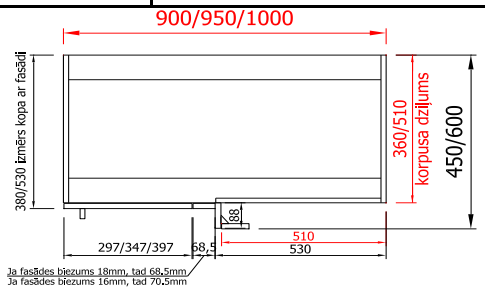	

Grīdas stūra skapji

	Korpusa izmēri (A x P x D)	Artikuls	Apraksts
	720x800x510 720x850x510 720x900x510 720x950x510 720x900x510 720x950x510	TS8E80 TS8E85 TS8E90 TS8E95 TS8P90 TS8P95	Durvis: 1 gab. (labās vai kreisās) Komplektā iekļauts karuselis 1/2 daļas. E- balts ar hromētu statīvu P- hromēts Izmērus, kā pareizi aprēķināt virtuves stūra plānojumu, skatīt sadaļā "Tehniskā specifikācija"
	Korpusa izmēri (A x P x D)	**Artikuls**	**Apraksts**
	720x750x750 720x800x800 720x850x850	TS575 TS580 TS585	Durvis 45°: 1 gab. (labās vai kreisās) Skapis paredzēts karuselim 4/4 daļas. Izmērus, kā pareizi aprēķināt virtuves stūra plānojumu, skatīt sadaļā "Tehniskā specifikācija"
	Korpusa izmēri (A x P x D)	**Artikuls**	**Apraksts**
	720x750x750 720x800x800 720x850x850	TS5P75 TS5P80 TS5P85	Durvis 45°: 1 gab. (labās vai kreisās) Komplektā karuselis 4/4 daļas. P- hromēts Izmērus, kā pareizi aprēķināt virtuves stūra plānojumu, skatīt sadaļā "Tehniskā specifikācija"
	Korpusa izmēri (A x P x D)	**Artikuls**	**Apraksts**
	720x750x750 720x800x800 720x850x850	TS475 TS480 TS485	Durvis 45°: 1 gab. (labās vai kreisās) Plaukti: 1 gab. Izmērus, kā pareizi aprēķināt virtuves stūra plānojumu, skatīt sadaļā "Tehniskā specifikācija"

Grīdas stūra skapji

Korpusa izmēri (A x P x D)	Artikuls	Apraksts
720x900x510	TS7NL	Durvis: 1 gab. Komplektā iekļauts stūra grozs 7NL- grozs kreisais Grozs tiek izvilkts uz kreiso pusi Durvju vēršanas virziens labais Izmērus, kā pareizi aprēķināt virtuves stūra plānojumu, skatīt sadaļā "Tehniskā specifikācija"

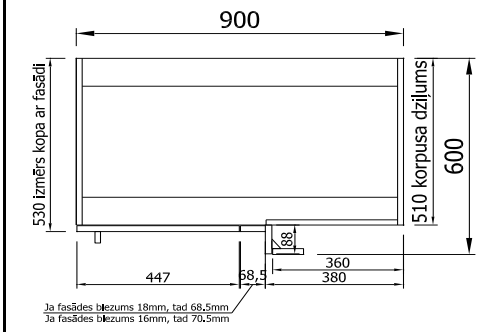

28-H21.3010.10 Stūra grozs, kreisais

Korpusa izmēri (A x P x D)	Artikuls	Apraksts
720x900x510	TS7NK	Durvis: 1 gab. Komplektā iekļauts stūra grozs 7NK- grozs labais Grozs tiek izvilkts uz labo pusi Durvju vēršanas virziens kreisais Izmērus, kā pareizi aprēķināt virtuves stūra plānojumu, skatīt sadaļā "Tehniskā specifikācija"

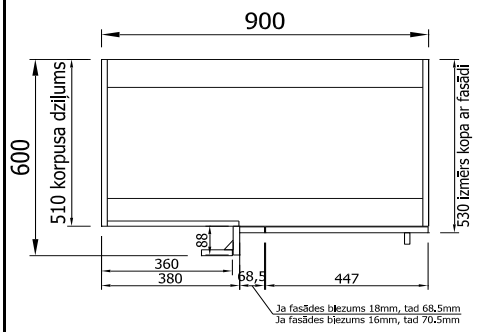

28-H21.3012.10 Stūra grozs, labais

Korpusa izmēri (A x P x D)	Artikuls	Apraksts
720x900x510	TS7CLK	Durvis: 1 gab. Komplektā iekļauts stūra grozs Compact 7CLK- grozs kreisais Grozs tiek izvilkts uz kreiso pusi Izmērus, kā pareizi aprēķināt virtuves stūra plānojumu, skatīt sadaļā "Tehniskā specifikācija"

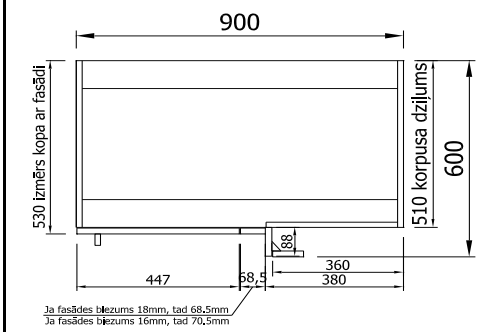

28-INOXA838BE/SX45TT Stūra grozs Compact ar bremzi, hromēts, kreisais

Korpusa izmēri (A x P x D)	Artikuls	Apraksts
720x900x510	TS7CKL	Durvis: 1 gab. Komplektā iekļauts stūra grozs Compact 7CKL- grozs labais Grozs tiek izvilkts uz labo pusi Izmērus, kā pareizi aprēķināt virtuves stūra plānojumu, skatīt sadaļā "Tehniskā specifikācija"

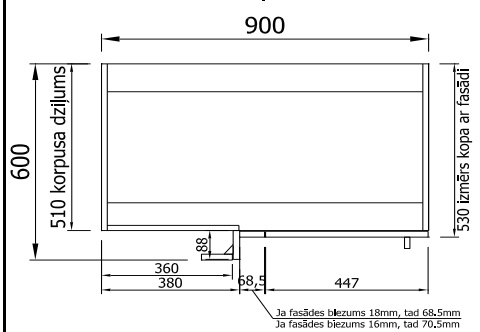

28-INOXA838BE/DX45TT Stūra grozs Compact ar bremzi, hromēts, labais

Korpusa izmēri (A x P x D)	Artikuls	Apraksts
720x200x350	TK12072	Durvis: 1 gab. (labās vai kreisās)
720x250x350	TK12572	Plaukti: 2 gab.
720x300x350	TK13072	
720x350x350	TK13572	
720x400x350	TK14072	
720x450x350	TK14572	
720x500x350	TK15072	
720x550x350	TK15572	
720x600x350	TK16072	

Korpusa izmēri (A x P x D)	Artikuls	Apraksts
920x200x350	TK12092	Durvis: 1 gab. (labās vai kreisās)
920x250x350	TK12592	Plaukti: 3 gab.
920x300x350	TK13092	
920x350x350	TK13592	
920x400x350	TK14092	
920x450x350	TK14592	
920x500x350	TK15092	
920x550x350	TK15592	
920x600x350	TK16092	

Korpusa izmēri (A x P x D)	Artikuls	Apraksts
720x600x350	TK26072	Durvis: 2 gab.
720x650x350	TK26572	Plaukti: 2 gab.
720x700x350	TK27072	
720x750x350	TK27572	
720x800x350	TK28072	

Korpusa izmēri (A x P x D)	Artikuls	Apraksts
920x600x350	TK26092	Durvis: 2 gab.
920x650x350	TK26592	Plaukti: 3 gab.
920x700x350	TK27092	
920x750x350	TK27592	
920x800x350	TK28092	

Korpusa izmēri (A x P x D)	Artikuls	Apraksts
720x850x350	TK118572	Durvis: 2 gab.
720x900x350	TK119072	Plaukti: 2 gab.
720x950x350	TK119572	Skapis sadalīts ar starpsienu
720x1000x350	TK1110072	
720x1050x350	TK1110572	
720x1100x350	TK1111072	

Korpusa izmēri (A x P x D)	Artikuls	Apraksts
920x850x350	TK118592	Durvis: 2 gab.
920x900x350	TK119092	Plaukti: 3 gab.
920x950x350	TK119592	Skapis sadalīts ar starpsienu
920x1000x350	TK1110092	
920x1050x350	TK1110592	
920x1100x350	TK1111092	

Korpusa izmēri (A x P x D)	Artikuls	Apraksts
720x500x350	TK125072	Durvis: 2 gab. (salokāmas uz augšu)
720x550x350	TK125572	Plaukti: 2 gab.
720x600x350	TK126072	Pacelšanas meh.: BLUM Aventos HF
720x650x350	TK126572	
720x700x350	TK127072	
720x750x350	TK127572	
720x800x350	TK128072	
720x850x350	TK128572	
720x900x350	TK129072	

Korpusa izmēri (A x P x D)	Artikuls	Apraksts
920x500x350	TK125092	Durvis: 2 gab. (salokāmas uz augšu)
920x550x350	TK125592	Plaukti: 3 gab.
920x600x350	TK126092	Pacelšanas meh.: BLUM Aventos HF
920x650x350	TK126592	
920x700x350	TK127092	
920x750x350	TK127592	
920x800x350	TK128092	
920x850x350	TK128592	
920x900x350	TK129092	

	Korpusa izmēri (A x P x D)	Artikuls	Apraksts
	720x950x350 720x1000x350 720x1050x350 720x1100x350 720x1150x350 720x1200x350	TK139572 TK1310072 TK1310572 TK1311072 TK1311572 TK1312072	Durvis: 2 gab. (salokāmas uz augšu) Plaukti: 2 gab. Skapis sadalīts ar starpsienu Pacelšanas meh.: BLUM Aventos HF
	Korpusa izmēri (A x P x D)	**Artikuls**	**Apraksts**
	920x950x350 920x1000x350 920x1050x350 920x1100x350 920x1150x350 920x1200x350	TK139592 TK1310092 TK1310592 TK1311092 TK1311592 TK1312092	Durvis: 2 gab. (salokāmas uz augšu) Plaukti: 3 gab. Skapis sadalīts ar starpsienu Pacelšanas meh.: BLUM Aventos HF

Korpusa izmēri (A x P x D)	Artikuls	Apraksts
360x500x350	TK30HK5036	Durvis: 1 gab. (veramas uz augšu)
360x550x350	TK30HK5536	Plaukti: 1 gab.
360x600x350	TK30HK6036	Pacelšanas meh.: BLUM Aventos HK-S
360x650x350	TK30HK6536	
360x700x350	TK30HK7036	
360x750x350	TK30HK7536	
360x800x350	TK30HK8036	
360x850x350	TK30HK8536	
360x900x350	TK30HK9036	

Korpusa izmēri (A x P x D)	Artikuls	Apraksts
460x500x350	TK30HK5046	Durvis: 1 gab. (veramas uz augšu)
460x550x350	TK30HK5546	Plaukti: 1 gab.
460x600x350	TK30HK6046	Pacelšanas meh.: BLUM Aventos HK-S
460x650x350	TK30HK6546	Pacelšanas meh.: BLUM Aventos HK
460x700x350	TK30HK7046	
460x750x350	TK30HK7546	
460x800x350	TK30HK8046	
460x850x350	TK30HK8546	
460x900x350	TK30HK9046	

Korpusa izmēri (A x P x D)	Artikuls	Apraksts
360x500x350	TK33HK5036	Durvis: 1 gab. (veramas uz augšu)
360x550x350	TK33HK5536	Pacelšanas meh.: BLUM Aventos HK-S
360x600x350	TK33HK6036	
360x650x350	TK33HK6536	
360x700x350	TK33HK7036	
360x750x350	TK33HK7536	
360x800x350	TK33HK8036	
360x850x350	TK33HK8536	
360x900x350	TK33HK9036	

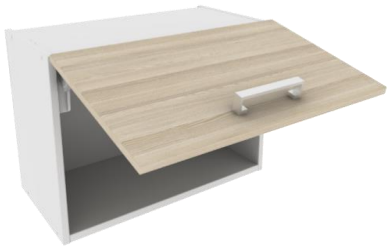

Korpusa izmēri (A x P x D)	Artikuls	Apraksts
460x500x350	TK33HK5046	Durvis: 1 gab. (veramas uz augšu)
460x550x350	TK33HK5546	Pacelšanas meh.: BLUM Aventos HK-S
460x600x350	TK33HK6046	Pacelšanas meh.: BLUM Aventos HK
460x650x350	TK33HK6546	
460x700x350	TK33HK7046	
460x750x350	TK33HK7546	
460x800x350	TK33HK8046	
460x850x350	TK33HK8546	
460x900x350	TK33HK9046	

	Korpusa izmēri (A x P x D)	Artikuls	Apraksts
	720x400x350 720x450x350 720x500x350 720x600x350	TK34072 TK34572 TK35072 TK36072	Durvis: 1 gab. (labās vai kreisās) Skapis paredzēts trauku žāvētavai
	Korpusa izmēri (A x P x D)	**Artikuls**	**Apraksts**
	920x400x350 920x450x350 920x500x350 920x600x350	TK34092 TK34592 TK35092 TK36092	Durvis: 1 gab. (labās vai kreisās) Plaukti: 1 gab. Skapis paredzēts trauku žāvētavai
	Korpusa izmēri (A x P x D)	**Artikuls**	**Apraksts**
	720x450x350 720x500x350 720x600x350 720x450x350 720x500x350 720x600x350	TK3ZX4572 TK3ZX5072 TK3ZX6072 TK3ZZX4572 TK3ZZX5072 TK3ZZX6072	Skapis bez grīdas. Durvis: 1 gab. (labās vai kreisās) Komplektā iekļauta trauku žāvētava ar rāmi ZX- nerūsējošā tērauda ZZX- pelēka
	Korpusa izmēri (A x P x D)	**Artikuls**	**Apraksts**
	920x450x350 920x500x350 920x600x350 920x450x350 920x500x350 920x600x350	TK3ZX4592 TK3ZX5092 TK3ZX6092 TK3ZZX4592 TK3ZZX5092 TK3ZZX6092	Skapis bez grīdas. Durvis: 1 gab. (labās vai kreisās) Plaukti: 1 gab. Komplektā iekļauta trauku žāvētava ar rāmi ZX- nerūsējošā tērauda ZZX- pelēka

Korpusa izmēri (A x P x D)	Artikuls	Apraksts
720x600x350	TK46072	Durvis: 2 gab.
720x700x350	TK47072	Skapis paredzēts trauku žāvētavai
720x800x350	TK48072	
720x900x350	TK49072	

Korpusa izmēri (A x P x D)	Artikuls	Apraksts
920x600x350	TK46092	Durvis: 2 gab.
920x700x350	TK47092	Plaukti: 1 gab.
920x800x350	TK48092	Skapis paredzēts trauku žāvētavai
920x900x350	TK49092	

Korpusa izmēri (A x P x D)	Artikuls	Apraksts
720x600x350	TK4ZX6072	Skapis bez grīdas.
720x700x350	TK4ZX7072	Durvis: 2 gab.
720x800x350	TK4ZX8072	Komplektā iekļauta trauku žāvētava ar rāmi
720x900x350	TK4ZX9072	ZX- nerūsējošā tērauda
720x600x350	TK4ZZX6072	ZZX- pelēka
720x700x350	TK4ZZX7072	
720x800x350	TK4ZZX8072	
720x900x350	TK4ZZX9072	

Korpusa izmēri (A x P x D)	Artikuls	Apraksts
920x600x350	TK4ZX6092	Skapis bez grīdas.
920x700x350	TK4ZX7092	Durvis: 2 gab.
920x800x350	TK4ZX8092	Plaukti: 1 gab.
920x900x350	TK4ZX9092	Komplektā iekļauta trauku žāvētava ar rāmi
920x600x350	TK4ZZX6092	ZX- nerūsējošā tērauda
920x700x350	TK4ZZX7092	ZZX- pelēka
920x800x350	TK4ZZX8092	
920x900x350	TK4ZZX9092	

	Korpusa izmēri (A x P x D)	Artikuls	Apraksts
	720x600x350 720x700x350 720x800x350 720x900x350	TK146072 TK147072 TK148072 TK149072	Durvis: 2 gab. (salokāmas uz augšu) Pacelšanas meh.: BLUM Aventos HF Skapis paredzēts trauku žāvētavai
	Korpusa izmēri (A x P x D)	**Artikuls**	**Apraksts**
	920x600x350 920x700x350 920x800x350 920x900x350	TK146092 TK147092 TK148092 TK149092	Durvis: 2 gab. (salokāmas uz augšu) Plaukti: 1 gab. Pacelšanas meh.: BLUM Aventos HF Skapis paredzēts trauku žāvētavai
	Korpusa izmēri (A x P x D)	**Artikuls**	**Apraksts**
	720x600x350 720x700x350 720x800x350 720x900x350 720x600x350 720x700x350 720x800x350 720x900x350	TK14ZX6072 TK14ZX7072 TK14ZX8072 TK14ZX9072 TK14ZZX6072 TK14ZZX7072 TK14ZZX8072 TK14ZZX9072	Durvis: 2 gab. (salokāmas uz augšu) Pacelšanas meh.: BLUM Aventos HF Komplektā iekļauta trauku žāvētava ar rāmi ZX- nerūsējošā tērauda ZZX- pelēka
	Korpusa izmēri (A x P x D)	**Artikuls**	**Apraksts**
	920x600x350 920x700x350 920x800x350 920x900x350 920x600x350 920x700x350 920x800x350 920x900x350	TK14ZX6092 TK14ZX7092 TK14ZX8092 TK14ZX9092 TK14ZZX6092 TK14ZZX7092 TK14ZZX8092 TK14ZZX9092	Durvis: 2 gab. (salokāmas uz augšu) Pacelšanas meh.: BLUM Aventos HF Plaukti: 1 gab. Komplektā iekļauta trauku žāvētava ar rāmi ZX- nerūsējošā tērauda ZZX- pelēka

	Korpusa izmēri (A x P x D)	Artikuls	Apraksts
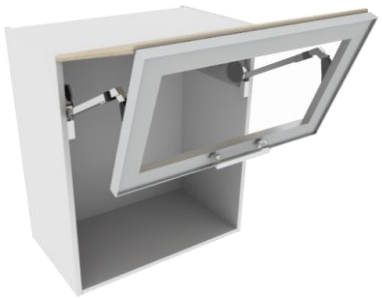	720x600x350 720x700x350 720x800x350 720x900x350	TK14AL6072 TK14AL7072 TK14AL8072 TK14AL9072	Durvis (augšējās): 1 gab. (no fasādes dekoriem LKSP, HPL, akrila vai MDF) Durvis (apakšējās): 1 gab. (no stiklota alumīnija rāmja) Skapis paredzēts trauku žāvētavai Pacelšanas meh.: BLUM Aventos HF Alumīnija rāmi iespējams izgatavot no Z-4; Z-12; Z-17 profiliem
	920x600x350 920x700x350 920x800x350 920x900x350	TK14AL6092 TK14AL7092 TK14AL8092 TK14AL9092	Durvis (augšējās): 1 gab. (no fasādes dekoriem LKSP, HPL, AKRILA vai MDF) Durvis (apakšējās): 1 gab. (no stiklota alumīnija rāmja) Plaukti: 1 gab. Skapis paredzēts trauku žāvētavai Pacelšanas meh.: BLUM Aventos HF Alumīnija rāmi iespējams izgatavot no Z-4; Z-12; Z-17 profiliem
	720x600x350 720x700x350 720x800x350 720x900x350 720x600x350 720x700x350 720x800x350 720x900x350	TK14ZXAL6072 TK14ZXAL7072 TK14ZXAL8072 TK14ZXAL9072 TK14ZZXAL6072 TK14ZZXAL7072 TK14ZZXAL8072 TK14ZZXAL9072	Durvis (augšējās): 1 gab. (no fasādes dekoriem LKSP, HPL, akrila vai MDF) Durvis (apakšējās): 1 gab. (no stiklota alumīnija rāmja) Pacelšanas meh.: BLUM Aventos HF Komplektā iekļauta trauku žāvētava ar rāmi ZX- nerūsējošā tērauda ZZX- pelēka Alumīnija rāmi iespējams izgatavot no Z-4; Z-12; Z-17 profiliem
	920x600x350 920x700x350 920x800x350 920x900x350 920x600x350 920x700x350 920x800x350 920x900x350	TK14ZXAL6092 TK14ZXAL7092 TK14ZXAL8092 TK14ZXAL9092 TK14ZZXAL6092 TK14ZZXAL7092 TK14ZZXAL8092 TK14ZZXAL9092	Durvis (augšējās): 1 gab. (no fasādes dekoriem LKSP, HPL, akrila vai MDF) Durvis (apakšējās): 1 gab. (no stiklota alumīnija rāmja) Plaukti: 1 gab. Pacelšanas meh.: BLUM Aventos HF Komplektā iekļauta trauku žāvētava ar rāmi ZX- nerūsējošā tērauda ZZX- pelēka Alumīnija rāmi iespējams izgatavot no Z-4; Z-12; Z-17 profiliem

	Korpusa izmēri (A x P x D)	Artikuls	Apraksts
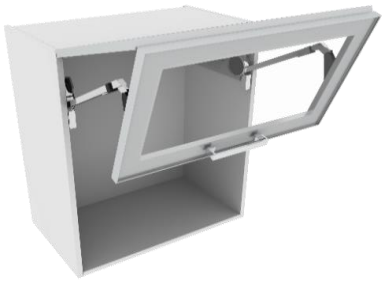	720x600x350 720x700x350 720x800x350 720x900x350	TK196072 TK197072 TK198072 TK199072	Durvis: 2 gab. (salokāmas uz augšu no stiklota alumīnija rāmja) Pacelšanas meh.: BLUM Aventos HF Skapis paredzēts trauku žāvētavai Alumīnija rāmi iespējams izgatavot no Z-4; Z-12; Z-17 profiliem
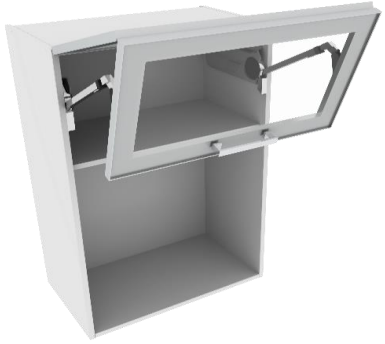	**Korpusa izmēri (A x P x D)**	**Artikuls**	**Apraksts**
	920x600x350 920x700x350 920x800x350 920x900x350	TK196092 TK197092 TK198092 TK199092	Durvis: 2 gab. (salokāmas uz augšu no stiklota alumīnija rāmja) Plaukti: 1 gab. Pacelšanas meh.: BLUM Aventos HF Skapis paredzēts trauku žāvētavai Alumīnija rāmi iespējams izgatavot no Z-4; Z-12; Z-17 profiliem
	Korpusa izmēri (A x P x D)	**Artikuls**	**Apraksts**
	720x600x350 720x700x350 720x800x350 720x900x350 720x600x350 720x700x350 720x800x350 720x900x350	TK19ZX6072 TK19ZX7072 TK19ZX8072 TK19ZX9072 TK19ZZX6072 TK19ZZX7072 TK19ZZX8072 TK19ZZX9072	Durvis: 2 gab. (salokāmas uz augšu no stiklota alumīnija rāmja) Pacelšanas meh.: BLUM Aventos HF Komplektā iekļauta trauku žāvētava ar rāmi ZX- nerūsējošā tērauda ZZX- pelēka Alumīnija rāmi iespējams izgatavot no Z-4; Z-12; Z-17 profiliem
	Korpusa izmēri (A x P x D)	**Artikuls**	**Apraksts**
	920x600x350 920x700x350 920x800x350 920x900x350 920x600x350 920x700x350 920x800x350 920x900x350	TK19ZX6092 TK19ZX7092 TK19ZX8092 TK19ZX9092 TK19ZZX6092 TK19ZZX7092 TK19ZZX8092 TK19ZZX9092	Durvis: 2 gab. (salokāmas uz augšu no stiklota alumīnija rāmja) Plaukti: 1 gab. Pacelšanas meh.: BLUM Aventos HF Komplektā iekļauta trauku žāvētava ar rāmi ZX- nerūsējošā tērauda ZZX- pelēka Alumīnija rāmi iespējams izgatavot no Z-4; Z-12; Z-17 profiliem

	Korpusa izmēri (A x P x D)	Artikuls	Apraksts
	720x150x370 720x200x370 720x250x370 720x300x370 720x350x370 720x400x370 720x450x370 720x500x370 720x550x370 720x600x370	TK71572 TK72072 TK72572 TK73072 TK73572 TK74072 TK74572 TK75072 TK75572 TK76072	Plaukti: 1 gab. Skapi iespējams izgatavot no LKSP, HPL, krāsota MDF
	Korpusa izmēri (A x P x D)	**Artikuls**	**Apraksts**
	920x150x370 920x200x370 920x250x370 920x300x370 920x350x370 920x400x370 920x450x370 920x500x370 920x550x370 920x600x370	TK71592 TK72092 TK72592 TK73092 TK73592 TK74092 TK74592 TK75092 TK75592 TK76092	Plaukti: 2 gab. Skapi iespējams izgatavot no LKSP, HPL, krāsota MDF
	Korpusa izmēri (A x P x D)	**Artikuls**	**Apraksts**
	720x150x370 720x200x370 720x250x370 720x300x370 720x350x370 720x400x370 720x450x370 720x500x370 720x550x370 720x600x370	TK81572 TK82072 TK82572 TK83072 TK83572 TK84072 TK84572 TK85072 TK85572 TK86072	Plaukti: 2 gab. Skapi iespējams izgatavot no LKSP, HPL, krāsota MDF
	Korpusa izmēri (A x P x D)	**Artikuls**	**Apraksts**
	920x150x370 920x200x370 920x250x370 920x300x370 920x350x370 920x400x370 920x450x370 920x500x370 920x550x370 920x600x370	TK81592 TK82092 TK82592 TK83092 TK83592 TK84092 TK84592 TK85092 TK85592 TK86092	Plaukti: 3 gab. Skapi iespējams izgatavot no LKSP, HPL, krāsota MDF

Korpusa izmēri (A x P x D)	Artikuls	Apraksts
360x500x370	TK95036	Plaukti: 1 gab.
360x550x370	TK95536	Skapi iespējams izgatavot no LKSP, HPL, krāsota MDF
360x600x370	TK96036	
360x650x370	TK96536	
360x700x370	TK97036	
360x750x370	TK97536	
360x800x370	TK98036	
360x850x370	TK98536	
360x900x370	TK99036	

Korpusa izmēri (A x P x D)	Artikuls	Apraksts
460x500x370	TK95046	Plaukti: 1 gab.
460x550x370	TK95546	Skapi iespējams izgatavot no LKSP, HPL, krāsota MDF
460x600x370	TK96046	
460x650x370	TK96546	
460x700x370	TK97046	
460x750x370	TK97546	
460x800x370	TK98046	
460x850x370	TK98546	
460x900x370	TK99046	

Korpusa izmēri (A x P x D)	Artikuls	Apraksts
360x500x370	TK105036	Bez plaukta.
360x550x370	TK105536	Skapi iespējams izgatavot no LKSP, HPL, krāsota MDF
360x600x370	TK106036	
360x650x370	TK106536	
360x700x370	TK107036	
360x750x370	TK107536	
360x800x370	TK108036	
360x850x370	TK108536	
360x900x370	TK109036	

Korpusa izmēri (A x P x D)	Artikuls	Apraksts
460x500x370	TK105046	Bez plaukta.
460x550x370	TK105546	Skapi iespējams izgatavot no LKSP, HPL, krāsota MDF
460x600x370	TK106046	
460x650x370	TK106546	
460x700x370	TK107046	
460x750x370	TK107546	
460x800x370	TK108046	
460x850x370	TK108546	
460x900x370	TK109046	

Korpusa izmēri (A x P x D)	Artikuls	Apraksts
720x250x350	TK52572	Durvis: 1 gab. (labās vai kreisās)
720x300x350	TK53072	Plaukti: 2 gab.
720x350x350	TK53572	Alumīnija rāmi iespējams izgatavot no
720x400x350	TK54072	visiem piedāvātajiem profiliem
720x450x350	TK54572	
720x500x350	TK55072	
720x550x350	TK55572	
720x600x350	TK56072	

Korpusa izmēri (A x P x D)	Artikuls	Apraksts
920x250x350	TK52592	Durvis: 1 gab. (labās vai kreisās)
920x300x350	TK53092	Plaukti: 3 gab.
920x350x350	TK53592	Alumīnija rāmi iespējams izgatavot no
920x400x350	TK54092	visiem piedāvātajiem profiliem
920x450x350	TK54592	
920x500x350	TK55092	
920x550x350	TK55592	
920x600x350	TK56092	

Korpusa izmēri (A x P x D)	Artikuls	Apraksts
720x600x350	TK66072	Durvis: 2 gab.
720x650x350	TK66572	Plaukti: 2 gab.
720x700x350	TK67072	Alumīnija rāmi iespējams izgatavot no
720x750x350	TK67572	visiem piedāvātajiem profiliem
720x800x350	TK68072	

Korpusa izmēri (A x P x D)	Artikuls	Apraksts
920x600x350	TK66092	Durvis: 2 gab.
920x650x350	TK66592	Plaukti: 3 gab.
920x700x350	TK67092	Alumīnija rāmi iespējams izgatavot no
920x750x350	TK67592	visiem piedāvātajiem profiliem
920x800x350	TK68092	

Korpusa izmēri (A x P x D)	Artikuls	Apraksts
720x500x350	TK12AL5072	Durvis (augšējās): 1 gab. (no fasādes dekoriem LKSP, HPL, akrila vai krāsots Durvis (apakšējās): 1 gab. (no stiklota alumīnija rāmja) Plaukti: 2 gab. Pacelšanas meh.: BLUM Aventos HF Alumīnija rāmi iespējams izgatavot no Z-4; Z-12; Z-17 profiliem
720x550x350	TK12AL5572	
720x600x350	TK12AL6072	
720x650x350	TK12AL6572	
720x700x350	TK12AL7072	
720x750x350	TK12AL7572	
720x800x350	TK12AL8072	
720x850x350	TK12AL8572	
720x900x350	TK12AL9072	

Korpusa izmēri (A x P x D)	Artikuls	Apraksts
920x500x350	TK12AL5092	Durvis (augšējās): 1 gab. (no fasādes dekoriem LKSP, HPL, akrila vai krāsots Durvis (apakšējās): 1 gab. (no stiklota alumīnija rāmja) Plaukti: 2 gab. Pacelšanas meh.: BLUM Aventos HF Alumīnija rāmi iespējams izgatavot no Z-4; Z-12; Z-17 profiliem
920x550x350	TK12AL5592	
920x600x350	TK12AL6092	
920x650x350	TK12AL6592	
920x700x350	TK12AL7092	
920x750x350	TK12AL7592	
920x800x350	TK12AL8092	
920x850x350	TK12AL8592	
920x900x350	TK12AL9092	

Korpusa izmēri (A x P x D)	Artikuls	Apraksts
720x500x350	TK155072	Durvis: 2 gab. (salokāmas uz augšu no stiklota alumīnija rāmja) Plaukti: 2 gab. Pacelšanas meh.: BLUM Aventos HF Alumīnija rāmi iespējams izgatavot no Z-4; Z-12; Z-17 profiliem
720x550x350	TK155572	
720x600x350	TK156072	
720x650x350	TK156572	
720x700x350	TK157072	
720x750x350	TK157572	
720x800x350	TK158072	
720x850x350	TK158572	
720x900x350	TK159072	

Korpusa izmēri (A x P x D)	Artikuls	Apraksts
920x500x350	TK155092	Durvis: 2 gab. (salokāmas uz augšu no stiklota alumīnija rāmja) Plaukti: 3 gab. Pacelšanas meh.: BLUM Aventos HF Alumīnija rāmi iespējams izgatavot no Z-4; Z-12; Z-17 profiliem
920x550x350	TK155592	
920x600x350	TK156092	
920x650x350	TK156592	
920x700x350	TK157092	
920x750x350	TK157592	
920x800x350	TK158092	
920x850x350	TK158592	
920x900x350	TK159092	

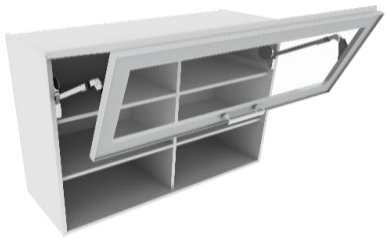

Korpusa izmēri (A x P x D)	Artikuls	Apraksts
720x950x350	TK189572	Durvis: 2 gab. (salokāmas uz augšu no
720x1000x350	TK1810072	stiklota alumīnija rāmja)
720x1050x350	TK1810572	Plaukti: 2 gab.
720x1100x350	TK1811072	Skapis sadalīts ar starpsienu
720x1150x350	TK1811572	Pacelšanas meh.: BLUM Aventos HF
720x1200x350	TK1812072	Alumīnija rāmi iespējams izgatavot no Z-4; Z-12; Z-17 profiliem

Korpusa izmēri (A x P x D)	Artikuls	Apraksts
920x950x350	TK189592	Durvis: 2 gab. (salokāmas uz augšu no
920x1000x350	TK1810092	stiklota alumīnija rāmja)
920x1050x350	TK1810592	Plaukti: 3 gab.
920x1100x350	TK1811092	Skapis sadalīts ar starpsienu
920x1150x350	TK1811592	Pacelšanas meh.: BLUM Aventos HF
920x1200x350	TK1812092	Alumīnija rāmi iespējams izgatavot no Z-4; Z-12; Z-17 profiliem

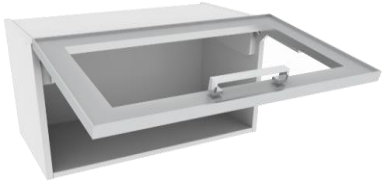

Korpusa izmēri (A x P x D)	Artikuls	Apraksts
360x500x350	TK16HK5036	Durvis: 1 gab. (veramas uz augšu)
360x550x350	TK16HK5536	Pacelšanas meh.: BLUM Aventos HK-S
360x600x350	TK16HK6036	Alumīnija rāmi iespējams izgatavot no Z-4; Z-12; Z-17 profiliem
360x650x350	TK16HK6536	
360x700x350	TK16HK7036	
360x750x350	TK16HK7536	
360x800x350	TK16HK8036	
360x850x350	TK16HK8536	
360x900x350	TK16HK9036	

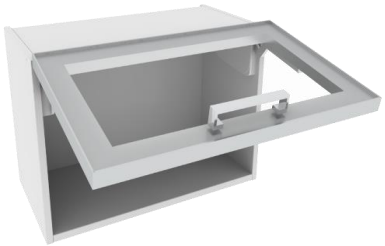

Korpusa izmēri (A x P x D)	Artikuls	Apraksts
460x500x350	TK16HK5046	Durvis: 1 gab. (veramas uz augšu)
460x550x350	TK16HK5546	Pacelšanas meh.: BLUM Aventos HK-S
460x600x350	TK16HK6046	Pacelšanas meh.: BLUM Aventos HK
460x650x350	TK16HK6546	Alumīnija rāmi iespējams izgatavot no Z-4; Z-12; Z-17 profiliem
460x700x350	TK16HK7046	
460x750x350	TK16HK7546	
460x800x350	TK16HK8046	
460x850x350	TK16HK8546	
460x900x350	TK16HK9046	

Korpusa izmēri (A x P x D)	Artikuls	Apraksts
360x500x350	TK17HK5036	Durvis: 1 gab. (veramas uz augšu)
360x550x350	TK17HK5536	Plaukti: 1 gab.
360x600x350	TK17HK6036	Pacelšanas meh.: BLUM Aventos HK-S
360x650x350	TK17HK6536	Alumīnija rāmi iespējams izgatavot no Z-4; Z-12; Z-17 profiliem
360x700x350	TK17HK7036	
360x750x350	TK17HK7536	
360x800x350	TK17HK8036	
360x850x350	TK17HK8536	
360x900x350	TK17HK9036	

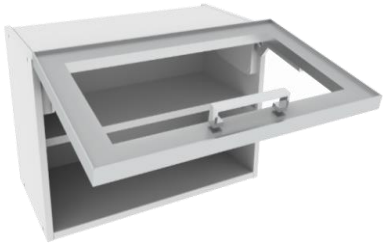

Korpusa izmēri (A x P x D)	Artikuls	Apraksts
460x500x350	TK17HK5046	Durvis: 1 gab. (veramas uz augšu)
460x550x350	TK17HK5546	Plaukti: 1 gab.
460x600x350	TK17HK6046	Pacelšanas meh.: BLUM Aventos HK-S
460x650x350	TK17HK6546	Pacelšanas meh.: BLUM Aventos HK
460x700x350	TK17HK7046	Alumīnija rāmi iespējams izgatavot no Z-4; Z-12; Z-17 profiliem
460x750x350	TK17HK7546	
460x800x350	TK17HK8046	
460x850x350	TK17HK8546	
460x900x350	TK17HK9046	

Piekaramie stūra skapji

	Korpusa izmēri (A x P x D)	Artikuls	Apraksts
	460x600x600 460x650x650 720x600x600 720x650x650	TKS16046 TKS16546 TKS16072 TKS16572	Durvis 90°: 2 gab. (labās vai kreisās) Plaukti: 1 gab.
	920x600x600 920x650x650	TKS16092 TKS16592	Durvis 90°: 2 gab. (labās vai kreisās) Plaukti: 2 gab.
	460x600x600 460x650x650 720x600x600 720x650x650	TKS26046 TKS26546 TKS26072 TKS26572	Durvis 45°: 1 gab. (labās vai kreisās) Plaukti: 1 gab.
	920x600x600 920x650x650	TKS26092 TKS26592	Durvis 45°: 1 gab. (labās vai kreisās) Plaukti: 1 gab.

Piekaramie stūra skapji

	Korpusa izmēri (A x P x D)	Artikuls	Apraksts
	460x800x400 460x850x400 460x900x400 720x800x400 720x850x400 720x900x400	TKS38046 TKS38546 TKS39046 TKS38072 TKS38572 TKS39072	Durvis: 1 gab. (labās vai kreisās) Plaukti: 1 gab.
	920x800x400 920x850x400 920x900x400	TKS38092 TKS38592 TKS39092	Durvis: 1 gab. (labās vai kreisās) Plaukti: 2 gab.
	720x600x600 720x600x600	TKS4L6072 TKS4K6072	Durvis 90°: 2 gab. (labās vai kreisās) Komplektā iekļauta stūra trauku žāvētava TKS4L- labais TKS4K- kreisais
	920x600x600 920x600x600	TKS4L6092 TKS4K6092	Durvis 90°: 2 gab. (labās vai kreisās) Plaukti: 1 gab. Komplektā iekļauta stūra trauku žāvētava TKS4L- labais TKS4K- kreisais

Korpusa izmēri (A x P x D)	Artikuls	Apraksts
2080x400x560	TN140208	Durvis: 2 gab. (labās vai kreisās)
2080x450x560	TN145208	Plaukti: A=2080mm 5 gab.
2080x500x560	TN150208	Plaukti: A=2280mm 6 gab.
2080x550x560	TN155208	
2080x600x560	TN160208	
2280x400x560	TN140228	
2280x450x560	TN145228	
2280x500x560	TN150228	
2280x550x560	TN155228	
2280x600x560	TN160228	

Korpusa izmēri (A x P x D)	Artikuls	Apraksts
2080x400x560	TN240208	Durvis: 1 gab. (labās vai kreisās)
2080x450x560	TN245208	Plaukti: A=2080mm 5 gab.
2080x500x560	TN250208	Plaukti: A=2280mm 6 gab.
2080x550x560	TN255208	Skapja fasāde no teksturētiem dekoriem iespējama tikai ar VERTIKĀLU tekstūras virzienu
2080x600x560	TN260208	
2280x400x560	TN240228	
2280x450x560	TN245228	
2280x500x560	TN250228	
2280x550x560	TN255228	
2280x600x560	TN260228	

Korpusa izmēri (A x P x D)	Artikuls	Apraksts
2080x300x560	TN430208	Komplektā 5-līmeņu grozu bloks ar kluso aizvēršanos
2080x400x560	TN440208	Skapja fasāde no teksturētiem dekoriem iespējama tikai ar VERTIKĀLU tekstūras virzienu
2080x500x560	TN450208	

Korpusa izmēri (A x P x D)	Artikuls	Apraksts
2280x300x560	TN430228	Komplektā 5-līmeņu grozu bloks ar kluso aizvēršanos
2280x400x560	TN440228	Plaukts fiksēts: 1 gab.
2280x500x560	TN450228	Skapja fasāde no teksturētiem dekoriem iespējama tikai ar VERTIKĀLU tekstūras virzienu

	Korpusa izmēri (A x P x D)	Artikuls	Apraksts
	2080x400x560	TNTA240208	Metāla atvilktņu sistēma "Tandembox
	2080x450x560	TNTA245208	Antaro" ar kluso aizvēršanos
	2080x500x560	TNTA250208	Atvilktņu skaits: 3 gab.
	2080x550x560	TNTA255208	Atvilktņu fasādes augst. (1): 140mm
	2080x600x560	TNTA260208	Atvilktņu fasādes augst. (2-3): 284mm
	2280x400x560	TNTA240228	Dinamiskā slodze: 30kg
	2280x450x560	TNTA245228	Durvis: 1 gab. (labās vai kreisās)
	2280x500x560	TNTA250228	Plaukti: A=2080mm 3 gab.
	2280x550x560	TNTA255228	Plaukti: A=2280mm 4 gab.
	2280x600x560	TNTA260228	

	Korpusa izmēri (A x P x D)	Artikuls	Apraksts
	820x150x430	GN11543100	Plaukti: 3 gab.
	840x150x430	GN11543120	Skapji paredzēti standarta cokola
	870x150x430	GN11543150	augstumiem 100; 120; 150mm
	820x180x430	GN11843100	
	840x180x430	GN11843120	Skapi iespējams izgatavot no LKSP, HPL,
	870x180x430	GN11843150	Krāsota MDF
	820x200x430	GN12043100	
	840x200x430	GN12043120	
	870x200x430	GN12043150	
	820x250x430	GN12543100	
	840x250x430	GN12543120	
	870x250x430	GN12543150	
	Korpusa izmēri (A x P x D)	**Artikuls**	**Apraksts**
	820x150x580	GN11558100	Plaukti: 3 gab.
	840x150x580	GN11558120	Skapji paredzēti standarta cokola
	870x150x580	GN11558150	augstumiem 100; 120; 150mm
	820x180x580	GN11858100	
	840x180x580	GN11858120	Skapi iespējams izgatavot no LKSP, HPL,
	870x180x580	GN11858150	Krāsota MDF
	820x200x580	GN12058100	
	840x200x580	GN12058120	
	870x200x580	GN12058150	
	820x250x580	GN12558100	
	840x250x580	GN12558120	
	870x250x580	GN12558150	
	Korpusa izmēri (A x P x D)	**Artikuls**	**Apraksts**
	820x150x580	GN215100	Plaukti: 3 gab.
	840x150x580	GN215120	Skapji paredzēti standarta cokola
	870x150x580	GN215150	augstumiem 100; 120; 150mm
	820x180x580	GN218100	
	840x180x580	GN218120	Skapi iespējams izgatavot no LKSP, HPL,
	870x180x580	GN218150	Krāsota MDF
	820x200x580	GN220100	
	840x200x580	GN220120	
	870x200x580	GN220150	
	820x250x580	GN225100	
	840x250x580	GN225120	
	870x250x580	GN225150	

	Izmēri (A x P x B)	Artikuls	Apraksts
	720x430x16-18 720x580x16-18 820x430x16-18 820x580x16-18 840x430x16-18 840x580x16-18 870x430x16-18 870x580x16-18	NP7243 NP7258 NP8243 NP8258 NP8443 NP8458 NP8743 NP8758	Nobeiguma panelis grīdas skapjiem Nobeiguma paneli iespējams izgatavot no LKSP, HPL, Krāsota MDF Nobeiguma panelis no teksturētiem dekoriem iespējams tikai ar VERTIKĀLU tekstūras virzienu
	360x370x16-18 460x370x16-18 720x370x16-18 920x370x16-18	NP3637 NP4637 NP7237 NP9237	Nobeiguma panelis piekaramiem skapjiem Nobeiguma paneli iespējams izgatavot no LKSP, HPL, Krāsota MDF Nobeiguma panelis no teksturētiem dekoriem iespējams tikai ar VERTIKĀLU tekstūras virzienu
	2080x580x16-18 2180x580x16-18 2200x580x16-18 2230x580x16-18 2280x580x16-18 2380x580x16-18 2400x580x16-18 2430x580x16-18	NP20858 NP21858 NP22058 NP22358 NP22858 NP23858 NP24058 NP24358	Nobeiguma panelis grīdas penāļiem Nobeiguma paneli iespējams izgatavot no LKSP, HPL, Krāsota MDF Nobeiguma panelis no teksturētiem dekoriem iespējams tikai ar VERTIKĀLU tekstūras virzienu
	900x580x16-18 1330x580x16-18 1000x580x16-18 1430x580x16-18 1020x580x16-18 1450x580x16-18 1050x580x16-18 1480x580x16-18	NP9058 NP13358 NP10058 NP14358 NP10258 NP14558 NP10558 NP14858	Nobeiguma panelis pusaugstajiem penāļiem Nobeiguma paneli iespējams izgatavot no LKSP, HPL, Krāsota MDF Nobeiguma panelis no teksturētiem dekoriem iespējams tikai ar VERTIKĀLU tekstūras virzienu

	Korpusa izmēri (A x P x D)	Artikuls	Apraksts
	720x150x370 720x180x370 720x200x370 720x250x370 920x150x370 920x180x370 920x200x370 920x250x370	TKN11572 TKN11872 TKN12072 TKN12572 TKN11592 TKN11892 TKN12092 TKN12592	Plaukti: A=720mm 2 gab. Plaukti: A=920mm 3 gab. Skapi iespējams izgatavot no LKSP, HPL, Krāsota MDF
	720x150x370 720x180x370 720x200x370 720x250x370 920x150x370 920x180x370 920x200x370 920x250x370	TKN21572 TKN21872 TKN22072 TKN22572 TKN21592 TKN21892 TKN22092 TKN22592	Plaukti: A=720mm 2 gab. Plaukti: A=920mm 3 gab. Skapi iespējams izgatavot no LKSP, HPL, Krāsota MDF

Korpusa izmēri (A x P x D)	Artikuls	Tehnikas iebūvēšanas augstums
720x600x510	TU7	600
720x600x510	TU9	593
720x600x510	TU10	570

Apraksts

Metāla atvilktņu sistēma "Sambox"

Atvilktņu skaits: 1 gab.
Dinamiskā slodze: 30kg
Papildus informāciju skatīt sadaļā "Tehniskā specifikācija"

Korpusa izmēri (A x P x D)	Artikuls	Tehnikas iebūvēšanas augstums
720x600x510	TU8SM	450

Apraksts

Metāla atvilktņu sistēma "Tandembox Antaro" ar kluso aizvēršanos
Atvilktņu skaits: 1 gab.
Dinamiskā slodze: 30kg
Papildus informāciju skatīt sadaļā "Tehniskā specifikācija"

Izmēri (A x P x D)	Artikuls	Apraksts
714x447x16-18	TU1345	Fasāde iebūvējamai trauku mašīnai un zem virsmas iebūvējamajam ledusskapim
714x597x16-18	TU1360	

Papildus informāciju skatīt sadaļā "Tehniskā specifikācija"

Korpusa izmēri (A x P x D)	Artikuls	Tehnikas iebūvēšanas augstums
680x500x350	TK215068	135
680x600x350	TK216068	135
880x500x350	TK215088	135
880x600x350	TK216088	135

Apraksts

Skapis iebūvējamam tvaika nosūcējam
Durvis: 1 gab. (labās vai kreisās)
Plaukti: A=680mm 1 gab.
Plaukti: A=880mm 2 gab.
Papildus informāciju skatīt sadaļā "Tehniskā specifikācija"

Korpusa izmēri (A x P x D)	Artikuls	Tehnikas iebūvēšanas augstums
680x600x350	TK226068	135
880x600x350	TK226088	135

Apraksts

Skapis iebūvējamam tvaika nosūcējam
Durvis: 2 gab.
Plaukti: A=680mm 1 gab.
Plaukti: A=880mm 2 gab.
Papildus informāciju skatīt sadaļā "Tehniskā specifikācija"

Korpusa izmēri (A x P x D)	Artikuls	Tehnikas iebūvēšanas augstums
680x600x350	TK316068	380
880x600x350	TK316088	380

Apraksts

Skapis iebūvējamam tvaika nosūcējam
Durvis: 1 gab. (labās vai kreisās)
Plaukti: A=880mm 1 gab.
Papildus informāciju skatīt sadaļā "Tehniskā specifikācija"

Korpusa izmēri (A x P x D)	Artikuls	Tehnikas iebūvēšanas augstums
680x600x350	TK326068	380
880x600x350	TK326088	380

Apraksts

Skapis iebūvējamam tvaika nosūcējam
Durvis: 2 gab.
Plaukti: A=880mm 1 gab.
Papildus informāciju skatīt sadaļā "Tehniskā specifikācija"

Korpusa izmēri (A x P x D)	Artikuls	Tehnikas iebūvēšanas augstums
720x600x350	TK346072	496x261
920x600x350	TK346092	496x261

Apraksts

Skapis iebūvējamam tvaika nosūcējam
Durvis: 1 gab. (labās vai kreisās)
Plaukti: A=720mm 1 gab.
Plaukti: A=920mm 2 gab.
Papildus informāciju skatīt sadaļā "Tehniskā specifikācija"

Korpusa izmēri (A x P x D)	Artikuls	Tehnikas iebūvēšanas augstums
720x600x350	TK356072	496x261
920x600x350	TK356092	496x261

Apraksts

Skapis iebūvējamam tvaika nosūcējam
Durvis: 2 gab.
Plaukti: A=720mm 1 gab.
Plaukti: A=920mm 2 gab.
Papildus informāciju skatīt sadaļā "Tehniskā specifikācija"

Korpusa izmēri (A x P x D)	Artikuls	Tehnikas iebūvēšanas augstums
720x800x350	TK368072	696x261
920x800x350	TK368092	696x261

Apraksts

Skapis iebūvējamam tvaika nosūcējam
Durvis: 2 gab.
Plaukti: A=720mm 1 gab.
Plaukti: A=920mm 2 gab.
Papildus informāciju skatīt sadaļā "Tehniskā specifikācija"

Korpusa izmēri (A x P x D)	Artikuls	Tehnikas iebūvēšanas augstums
720x800x350	TK378072	496x261
920x800x350	TK378092	496x261

Apraksts

Skapis iebūvējamam tvaika nosūcējam
Durvis: 2 gab.
Plaukti: A=720mm 1 gab.
Plaukti: A=920mm 2 gab.
Papildus informāciju skatīt sadaļā "Tehniskā specifikācija"

Korpusa izmēri (A x P x D)	Artikuls	Tehnikas iebūvēšanas augstums
1330x600x560	TM1C59	590

Apraksts

Skapis iebūvējamai cepeškrāsnij
Durvis: 1 gab. (labās vai kreisās)
Plaukti: 1 gab.
Papildus informāciju skatīt sadaļā "Tehniskā specifikācija"

Korpusa izmēri (A x P x D)	Artikuls	Tehnikas iebūvēšanas augstums
900x600x560	TMTA1C59	590

Apraksts

Skapis iebūvējamai cepeškrāsnij
Metāla atvilktņu sistēma "Tandembox Antaro" ar kluso aizvēršanos
Atvilktņu skaits: 1 gab.
Atvilktņu fasādes augst. (1): 284mm
Dinamiskā slodze: 30kg
Papildus informāciju skatīt sadaļā "Tehniskā specifikācija"

Korpusa izmēri (A x P x D)	Artikuls	Tehnikas iebūvēšanas augstums
1330x600x560	TMTA2C59	590

Apraksts

Skapis iebūvējamai cepeškrāsnij
Metāla atvilktņu sistēma "Tandembox Antaro" ar kluso aizvēršanos
Atvilktņu skaits: 3 gab.
Atvilktņu fasādes augst. (1): 140mm
Atvilktņu fasādes augst. (2-3): 284mm
Dinamiskā slodze: 30kg
Papildus informāciju skatīt sadaļā "Tehniskā specifikācija"

Korpusa izmēri (A x P x D)	Artikuls	Tehnikas iebūvēšanas augstums
2080x600x560	TN5C58208	580
2080x600x560	TN5C59208	590
2280x600x560	TN5C58228	580
2280x600x560	TN5C59228	590

Apraksts

Skapis iebūvējamai cepeškrāsnij
Durvis: 2 gab. (labās vai kreisās)
Plaukti: A=2080mm 2 gab.
Plaukti: A=2280mm 3 gab.
Papildus informāciju skatīt sadaļā "Tehniskā specifikācija"

Korpusa izmēri (A x P x D)	Artikuls	Tehnikas iebūvēšanas augstums	
2080x600x560	TN6C58M38208	580	380
2080x600x560	TN6C59M38208	590	380
2080x600x560	TN6C58M45208	580	450
2080x600x560	TN6C59M45208	590	450
2280x600x560	TN6C58M38228	580	380
2280x600x560	TN6C59M38228	590	380
2280x600x560	TN6C58M45228	580	450
2280x600x560	TN6C59M45228	590	450

Apraksts

Skapis iebūvējamai cepeškrāsnij un mikroviļņu krāsnij
Durvis: 2 gab. (labās vai kreisās)
Plaukti: A=2080mm 2 gab.
Plaukti: A=2280mm 2 gab.
Papildus informāciju skatīt sadaļā "Tehniskā specifikācija"

Korpusa izmēri (A x P x D)	Artikuls	Tehnikas iebūvēšanas augstums
2080x600x560	TNTA3C58208	580
2080x600x560	TNTA3C59208	590
2280x600x560	TNTA3C58228	580
2280x600x560	TNTA3C59228	590

Apraksts

Skapis iebūvējamai cepeškrāsnij
Metāla atvilktņu sistēma "Tandembox Antaro" ar kluso aizvēršanos
Atvilktņu skaits: 3 gab.
Atvilktņu fasādes augst. (1): 140mm
Atvilktņu fasādes augst. (2-3): 284mm
Dinamiskā slodze: 30kg
Papildus informāciju skatīt sadaļā "Tehniskā specifikācija"

Korpusa izmēri (A x P x D)	Artikuls	Tehnikas iebūvēšanas augstums	
2080x600x560	TNTA4C58M38208	580	380
2080x600x560	TNTA4C59M38208	590	380
2080x600x560	TNTA4C58M45208	580	450
2080x600x560	TNTA4C59M45208	590	450
2280x600x560	TNTA4C58M38228	580	380
2280x600x560	TNTA4C59M38228	590	380
2280x600x560	TNTA4C58M45228	580	450
2280x600x560	TNTA4C59M45228	590	450

Apraksts

Skapis iebūvējamai cepeškrāsnij un mikroviļņu krāsnij
Metāla atvilktņu sistēma "Tandembox Antaro" ar kluso aizvēršanos
Atvilktņu skaits: 2 gab.
Atvilktņu fasādes augst. (1-2): 284mm
Dinamiskā slodze: 30kg
Papildus informāciju skatīt sadaļā "Tehniskā specifikācija"

Korpusa izmēri (A x P x D)	Artikuls	Tehnikas iebūvēšanas augstums
2080x600x560	TN7L178208	1780
2080x600x560	TN7L185208	1850

Apraksts

Skapis iebūvējamam ledusskapim
Durvis: 2 gab. (labās vai kreisās)
Papildus informāciju skatīt sadaļā "Tehniskā specifikācija"

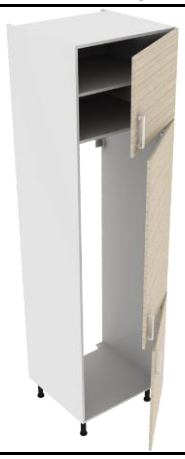

Korpusa izmēri (A x P x D)	Artikuls	Tehnikas iebūvēšanas augstums
2280x600x560	TN8L178228	1780
2280x600x560	TN8L185228	1850

Apraksts

Skapis iebūvējamam ledusskapim
Durvis: 3 gab. (labās vai kreisās)
Plaukti: 1 gab.
Papildus informāciju skatīt sadaļā "Tehniskā specifikācija"

Korpusa izmēri (A x P x D)	Artikuls	Tehnikas iebūvēšanas augstums
2280x600x560	TN9HKL178228	1780
2280x600x560	TN9HKL185228	1850

Apraksts

Skapis iebūvējamam ledusskapim
Durvis: 2 gab. (labās vai kreisās)
Durvis: 1 gab. (veramas uz augšu)
Pacelšanas meh.: BLUM Aventos HK-S
Plaukti: 1 gab.
Papildus informāciju skatīt sadaļā "Tehniskā specifikācija"

Korpusa izmēri (A x P x D)	Artikuls	Tehnikas iebūvēšanas augstums
2080x600x560	TN10L178208	1780

Apraksts

Skapis iebūvējamam ledusskapim
Durvis: 1 gab. (labās vai kreisās)
Skapja fasāde no teksturētiem dekoriem iespējama tikai ar VERTIKĀLU tekstūras virzienu

Papildus informāciju skatīt sadaļā "Tehniskā specifikācija"

Korpusa izmēri (A x P x D)	Artikuls	Tehnikas iebūvēšanas augstums
2280x600x560	TN11L178228	1780

Apraksts

Skapis iebūvējamam ledusskapim
Durvis: 2 gab. (labās vai kreisās)
Plaukti: 1 gab.
Papildus informāciju skatīt sadaļā "Tehniskā specifikācija"

Korpusa izmēri (A x P x D)	Artikuls	Tehnikas iebūvēšanas augstums
2280x600x560	TN12HKL178228	1780

Apraksts

Skapis iebūvējamam ledusskapim
Durvis: 1 gab. (labās vai kreisās)
Durvis: 1 gab. (veramas uz augšu)
Pacelšanas meh.: BLUM Aventos HK-S
Plaukti: 1 gab.
Papildus informāciju skatīt sadaļā "Tehniskā specifikācija"

Korpusa izmēri (A x P x D)	Artikuls	Tehnikas iebūvēšanas augstums
2080x600x560	TN13L178208	1780

Apraksts

Skapis iebūvējamam ledusskapim
Durvis: 2 gab. (labās vai kreisās)
Papildus informāciju skatīt sadaļā "Tehniskā specifikācija"

Korpusa izmēri (A x P x D)	Artikuls	Tehnikas iebūvēšanas augstums
2280x600x560	TN14L178228	1780

Apraksts

Skapis iebūvējamam ledusskapim
Durvis: 3 gab. (labās vai kreisās)
Plaukti: 1 gab.
Papildus informāciju skatīt sadaļā "Tehniskā specifikācija"

Korpusa izmēri (A x P x D)	Artikuls	Tehnikas iebūvēšanas augstums
2280x600x560	TN15HKL178228	1780

Apraksts

Skapis iebūvējamam ledusskapim
Durvis: 2 gab. (labās vai kreisās)
Durvis: 1 gab. (veramas uz augšu)
Pacelšanas meh.: BLUM Aventos HK-S
Plaukti: 1 gab.
Papildus informāciju skatīt sadaļā "Tehniskā specifikācija"

Papildus piederumi

Izmēri (A x P x D)	Artikuls	Apraksts
360x50-100x16-18	KP1PX36	Kompensācijas panelis fasādei no fasādes materiāla ar KEKU klipšiem
460x50-100x16-18	KP1PX46	
720x50-100x16-18	KP1PX72	KP1PX72G- paredzēts grīdas skapjiem
720x50-100x16-18	KP1PX72G	Paneļi augstumā 2080 un 2280mm no teksturētiem dekoriem iespējami tikai ar vertikālu tekstūras virzienu
920x50-100x16-18	KP1PX92	
2080x50-100x16-18	KP1PX208	
2280x50-100x16-18	KP1PX228	Informāciju par uzstādīšanu skatīt sadaļā "Tehniskā specifikācija"

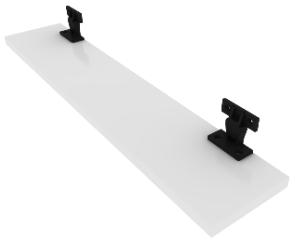

Izmēri (A x P x D)	Artikuls	Apraksts
16-18x50-100x350	KP2PX35	Kompensācijas panelis korpusam no korpusa materiāla ar KEKU klipšiem
16-18x50-100x510	KP2PX51	
16-18x50-100x560	KP2PX56	Informāciju par uzstādīšanu skatīt sadaļā "Tehniskā specifikācija"

Izmēri (A x P x D)	Artikuls	Apraksts
37x497x16-18	PKA150	Dekoratīvais panelis izvelkamam tvaika nosūcējam no fasādes materiāla
37x597x16-18	PKA160	

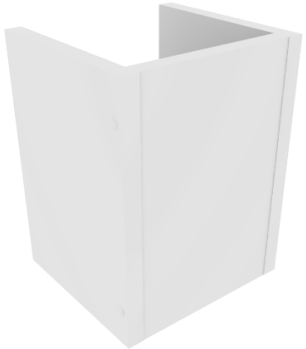

Izmēri (A x P x D)	Artikuls	Paredzēts skapim	Nepiecieš. skaits
218x212x231	PKA388	TK316088, TK326088	2
226x212x231	PKA288	TK215088, TK216088, TK226088	3
246x212x231	PKA268	TK215068, TK216068, TK226068	2
252x182x231	PKA368	TK316068, TK326068	1

Apraksts
Piederums paredzēts nosūcēja gaisa vada noslēpšanai