JSW1

“JET” rendszerű, önfelszívó elektromos szivattyúk

Tiszta vízhez

Háztartási használat

TELJESÍTMÉNYTARTOMÁNY

- Szállítási teljesítmény **60 l/perc-ig** (3.6 m^3/óra)
- Emelési magasság **48 m-ig**

HASZNÁLATI KORLÁTOK

- Manometrikus szívómélység **9 m-ig** (HS)
- Folyadékhőmérséklet **-10 °C-tól +40 °C-ig**
- Környezeti hőmérséklet **+40 °C-ig**
- Maximális nyomás a szivattyúházban **6 bar**
- Folyamatos működés **S1**

KIVITELEZÉS ÉS BIZTONSÁGI SZABÁLYOK

EN 60335-1
IEC 60335-1
CEI 61-150

EN 60034-1
IEC 60034-1
CEI 2-3

CE

TANÚSÍTVÁNYOK

DNV által akkreditált vállalatirányítási rendszer
ISO 9001: MINŐSÉGIRÁNYÍTÁSI RENDSZER
ISO 14001: KÖRNYEZETIRÁNYÍTÁSI RENDSZER

EAC

ÜZEMBE HELYEZÉS ÉS HASZNÁLAT

Tiszta víz, a szivattyú elemeire kémiailag semleges folyadékok szivattyúzására ajánlottak.
A **JSW** önfelszívó szivattyúk úgy lettek tervezve, hogy akár levegőt is tartalmazó víz szivattyúzására is alkalmasak. Megbízhatóságuk és egyszerű használatuk révén kiválóan alkalmasak háztartási célokra, különösen automatikus vízellátó rendszerekben, kis- és közepes ellátótartályokkal egybeépítve, házikertek, díszkertek öntözésére stb.
A szivattyút zárt, az időjárás hatásaitól védett helyre kell telepíteni.

SZABADALMAK-VÉDJEGYEK-MODELLEK

- Bejegyzett védjegy száma n° 013073135 JSW®
- Lajstromozott közösségi formatervezési minta n° 002218610-0001
- Európai szabadalmi szám n° 1 510 696

MEGRENDELHETŐ VÁLTOZATOK

- Elektromos szivattyú technopolimer járókerékkel
- Eltérő feszültség vagy 60 Hz

GARANCIA

2 év az általános értékesitési feltételek mellett.

GÖRBÉK ÉS TELJESÍTMÉNY ADATOK

50 Hz **n= 2900 1/perc** HS= 0 m

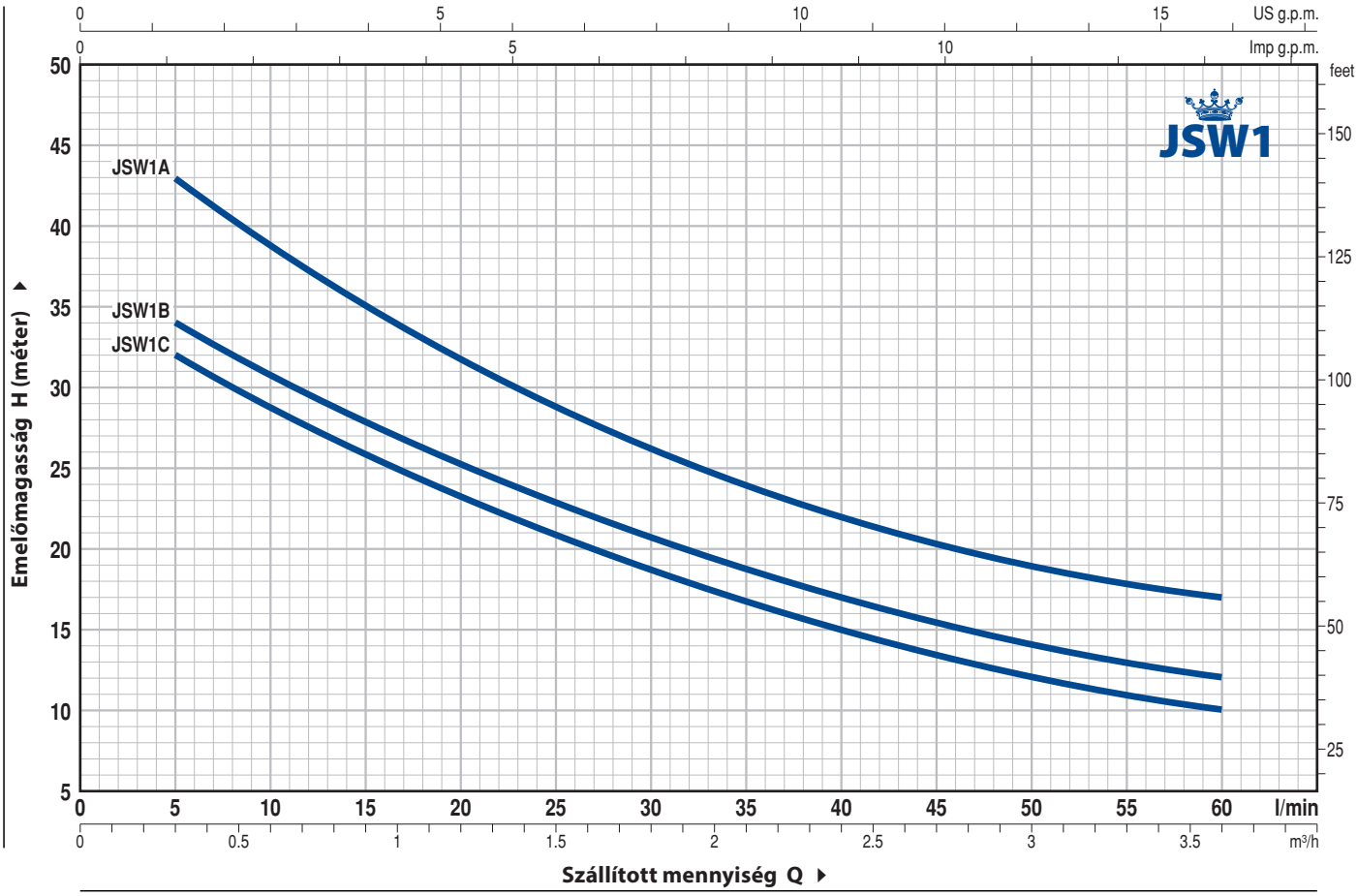

TÍPUS		TELJESÍTMÉNY (P2)		Q	m³/h	0	0.3	0.6	1.2	1.5	1.8	2.4	2.7	3.0	3.6
Egyfázisú	Háromfázisú	kW	HP		l/perc	**0**	**5**	**10**	**20**	**25**	**30**	**40**	**45**	**50**	**60**
JSWm 1C	JSW 1C	0.37	0.50			35	32	28.5	23.5	21	18.5	15	13.5	12	10
JSWm 1B	JSW 1B	0.48	0.65	H	méter	37	34	30.5	25.5	23	20.5	17	15.5	14	12
JSWm 1A	JSW 1A	0.55	0.75			48	43	39	31.5	28.5	26	22	20.5	19	17

Q = Szállított mennyiség **H** = Teljes manometrikus emelőmagasság **HS** = Szívómélység

Jelleggörbe tolerancia az EN ISO 9906 Grado 3B szerint.

TELEPÍTÉSI PÉLDA

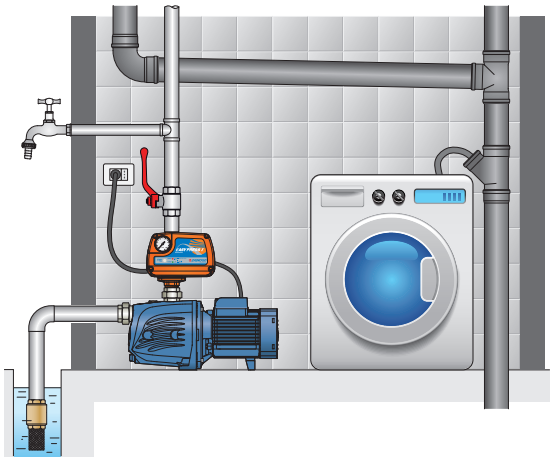

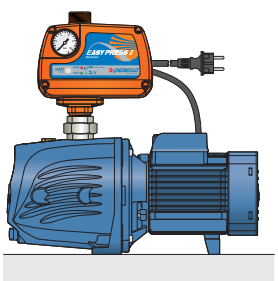

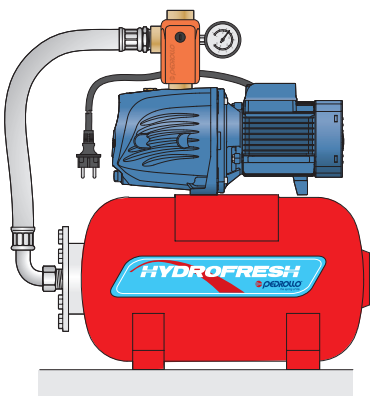

JSW1

POZ.	KOMPONENS	FELÉPÍTÉSI JELLEMZŐK
1	**SZIVATTYÚHÁZ**	Kataforézis eljárással kezelt öntvény, menetes csatlakozókkal ellátva ISO 228/1
2	**SZIVATTYÚPAJZS**	Rozsdamentes acél AISI 304
3	**EJEKTOR CSOPORT**	Noryl FE1520PW
4	**JÁRÓKERÉK**	Rozsdamentes acél AISI 304
5	**MOTORTENGELY**	Rozsdamentes acél EN 10088-3 - 1.4104

6 TENGELYTÖMÍTÉS

Tömítés ***Típus***	***Tengely*** ***Átmérő***	*Anyagok* *Álló gyűrű*	*Forgó gyűrű*	*Elasztomer*
AR-12	**Ø 12** mm	Kerámia	Grafit	NBR

7 CSAPÁGYAK — **6201 ZZ / 6201 ZZ**

8 KONDENZÁTOR

Elektromos szivattyú ***Egyfázisú***	***Kapacitás*** ***(230 V o 240 V)***	***(110 V)***
JSWm 1C	**10** µF - 450 VL	**25** µF - 250 VL
JSWm 1B	**12.5** µF - 450 VL	**25** µF - 250 VL
JSWm 1A	**14** µF - 450 VL	**25** µF - 250 VL

9 ELEKTROMOS MOTOR

JSWm: egyfázisú 230 V - 50 Hz a tekercselésbe beépített termikus védelemmel.
JSW: háromfázisú 230/400 V - 50 Hz.

– Szigetelés: F osztály
– Védelem: IP X4

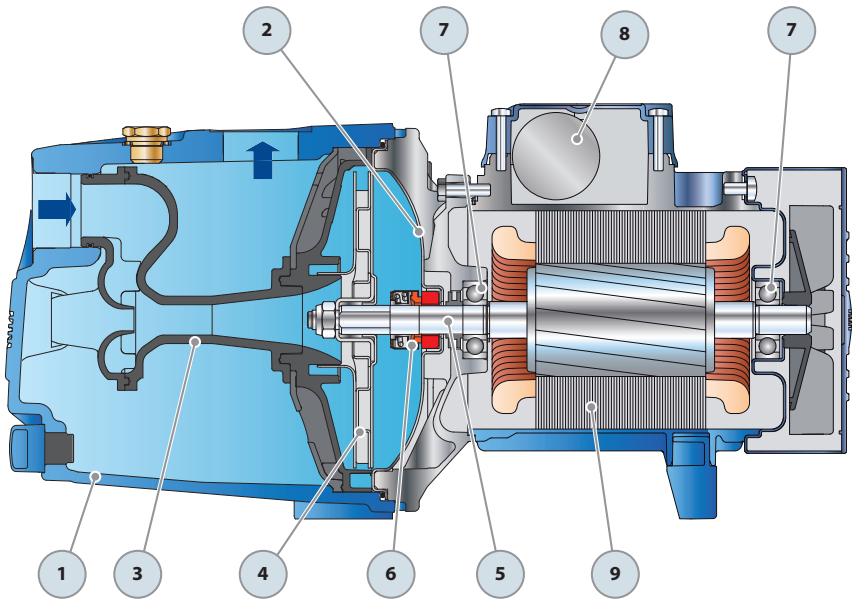

MÉRETEK ÉS SÚLYOK

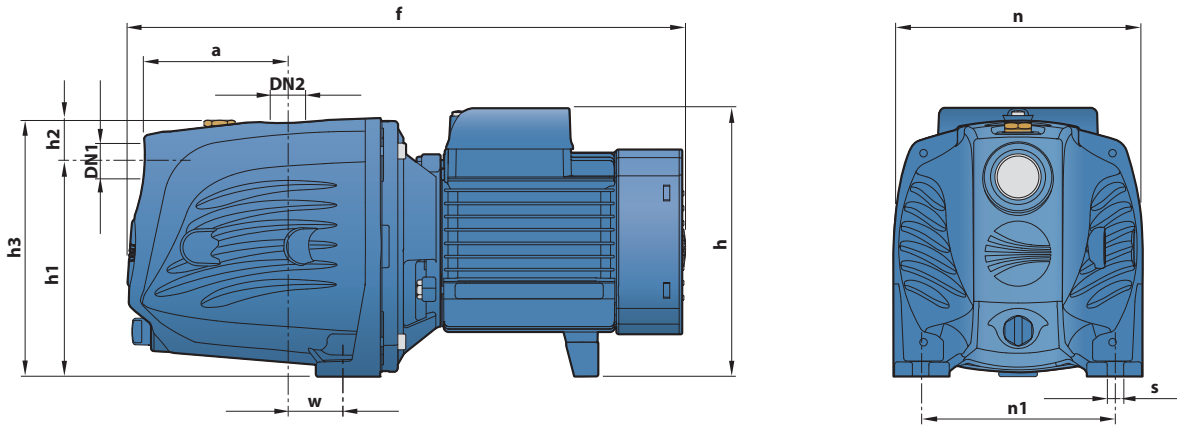

TÍPUS		CSATLAKOZÓK		MÉRETEK mm										kg	
Egyfázisú	Háromfázisú	DN1	DN2	a	f	h	h1	h2	h3	n	n1	w	s	1~	3~
JSWm 1C	**JSW 1C**													**9.9**	**9.9**
JSWm 1B	**JSW 1B**	**1”**	**1”**	94	352	171	127	33	160	158	124	24	10	**10.0**	**10.0**
JSWm 1A	**JSW 1A**													**10.6**	**10.0**

ABSZORPCIÓ

TÍPUS	FESZÜLTSÉG		
Egyfázisú	230 V	240 V	110 V
JSWm 1C	**2.8** A	**2.7** A	**5.6** A
JSWm 1B	**3.1** A	**3.0** A	**6.0** A
JSWm 1A	**3.9** A	**3.8** A	**7.3** A

TÍPUS	FESZÜLTSÉG					
Háromfázisú	230 V	400 V	690 V	240 V	415 V	720 V
JSW 1C	**2.1** A	**1.2** A	**0.7** A	**2.0** A	**1.1** A	**0.6** A
JSW 1B	**2.3** A	**1.3** A	**0.8** A	**2.2** A	**1.2** A	**0.7** A
JSW 1A	**3.0** A	**1.7** A	**1.0** A	**2.9** A	**1.6** A	**0.9** A

RAKLAPOZÁS

TÍPUS		GYŰJTŐFUVAROZÁSHOZ
Egyfázisú	Háromfázisú	szivattyúk darabszáma
JSWm 1C	**JSW 1C**	**98**
JSWm 1B	**JSW 1B**	**98**
JSWm 1A	**JSW 1A**	**98**